Elementy prefabrykowane rampy rozładunkowej

Zamek A

Zamek B

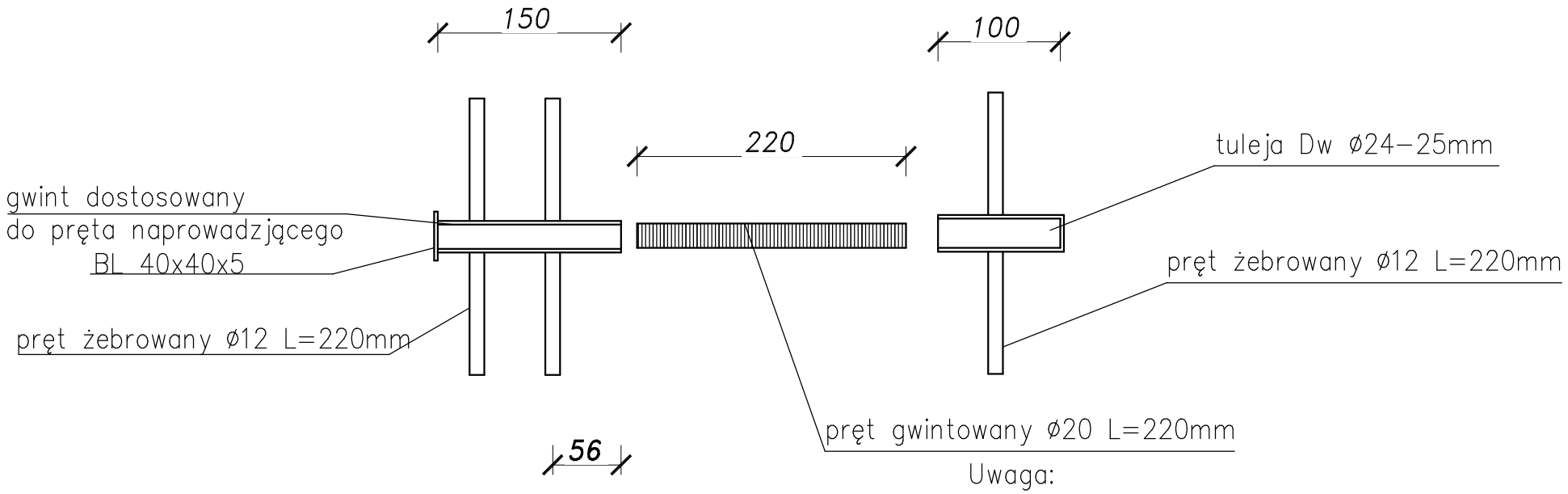

Uwaga:
1. pręt z tuleją łączyć przez spawanie
2. zamki zabezpieczyć smarem grafitowym
3. Zamek C – złącze skręcić odpowiednią nakrętką
4. zamek C – zagłębić w prefabrykacie aby po skręceniu zachować otulinę

Zamek D

Zamek C

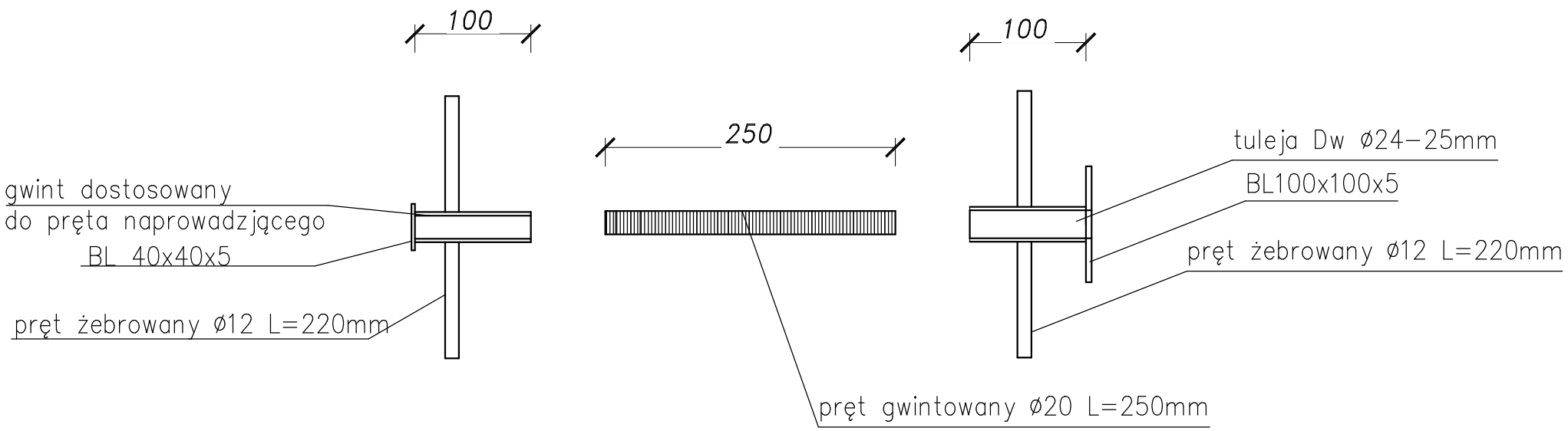

CODEX

Biuro Rzeczoznawstwa i Ekonomii Środowiska CODEX Sadowski i Wspólnicy Spółka Jawna
63-000 Środa Wlkp. ul. Stachury 9 tel.: +48 61 622 91 20 fax: +48 61 622 91 21 www.codex.pl

Przedsięwzięcie: Budowa punktu selektywnego zbierania odpadów komunalnych wraz z niebędną infrastrukturą dla gminy Ujście			Stadium dokumentacji: Projekt wykonawczy
Tytuł rysunku: Zamki			Nr rys.: R-09
Funkcja	Imię i nazwisko	Specjalność	Numer uprawnień	Skala: 1:50
Projektował:	mgr inż. Mariusz Kończal	konstrukcyjno-budowlana	WKP/0051/POOK/10	Branża: konstrukcyjna
Sprawdził:	inż. bud. Ryszard Kowalski	konstrukcyjno-budowlana	UAN-8386/85/86	Data: WRZESIEŃ 2016